ROZVODNA 110 kV SŽDC TÝNIŠTĚ NAD ORLICÍ - VÝHLEDOVÝ STAV

Funkční značení	Ldk1	AFS3.1
Rozměr (šxhxv)	-	1200 x 1850 x 2250
Typové označení	-	-
Název pole	DEKOMPENZAČNÍ TLUMIVKA	POLE MĚNIČE
Označení pole	-	AGL1
NN nástavba	-	ASF3.1
Typ terminálu	-	-

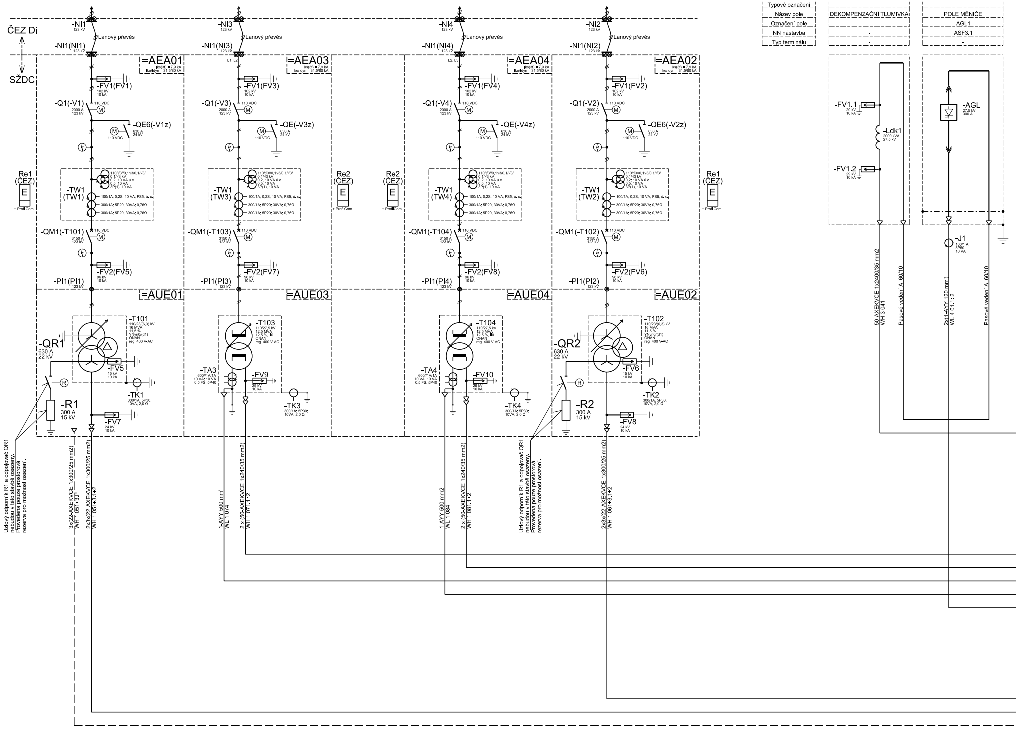

ČEZ Di
SŽDC
-NI1 123 kV
Lanový převěs
-NI1(NI1) 123 kV
=AEA01
Iks(3f) = 7,9 kA
Ike/Idyn = 31,5/80 kA
-FV1(FV1) 102 kV 10 kA
-Q1(-V1) 2000 A 123 kV
110 VDC
M
-QE6(-V1z) 630 A 24 kV
110 VDC
Re1 (ČEZ)
E
+ ProfiCom
-TW1 (TW1)
110/√3//0,1√3/0,1/√3/ 0,1/√3 kV
0,2; 10 VA ú.c.
0,5; 10 VA
3P(1); 10 VA
100/1A; 0,2S; 10 VA; FS5; ú. c.
300/1A; 5P20; 30VA; 0,76Ω
300/1A; 5P20; 30VA; 0,76Ω
-QM1(-T101) 3150 A 123 kV
110 VDC
-FV2(FV5) 96 kV 10 kA
-PI1(PI1) 123 kV
=AUE01
-T101
110/23/(6,3) kV
16 MVA
11,5 %
YNyn0/(d1)
ONAN
reg. 400 V-AC
-QR1 630 A 22 kV
R
-FV5 15 kV 10 kA
-TK1 300/1A; 5P30; 10VA; 2,0 Ω
-R1 300 A 15 kV
-FV7 24 kV 10 kA
Uzlový odporník R1 a odpojovač QR1 nebudou v této stavbě osazeny. Provedena pouze prostorová rezerva pro možnost osazení.
3x(22-AXEKVCE 1x300/25 mm2) WH 1 051+3.P
2x3x(22-AXEKVCE 1x300/25 mm2) WH 1 051÷3.1÷2
-NI3 123 kV
Lanový převěs
-NI1(NI3) 123 kV
L1, L2
=AEA03
Iks(3f) = 7,9 kA
Ike/Idyn = 31,5/80 kA
-FV1(FV3) 102 kV 10 kA
-Q1(-V3) 2000 A 123 kV
110 VDC
-QE6(-V3z) 630 A 24 kV
110 VDC
-TW1 (TW3)
-QM1(-T103) 3150 A 123 kV
-FV2(FV7) 96 kV 10 kA
-PI1(PI3) 123 kV
=AUE03
-T103
110/27,5 kV
12,5 MVA
12,5 %, I0
ONAN
reg. 400 V-AC
-TA3 600//1A/1A 10 VA; 10 VA 0,5 FS; 5P40
-FV9 29 kV 10 kA
-TK3 300/1A; 5P30; 10VA; 2,0 Ω
1-AYY 500 mm² WL 1 074
2 x (50-AXEKVCE 1x240/35 mm2) WH 1 071.1÷2
Re2 (ČEZ)
E
+ ProfiCom
Re2 (ČEZ)
E
+ ProfiCom
-NI4 123 kV
Lanový převěs
-NI1(NI4) 123 kV
L2, L3
=AEA04
Iks(3f) = 7,9 kA
Ike/Idyn = 31,5/80 kA
-FV1(FV4) 102 kV 10 kA
-Q1(-V4) 2000 A 123 kV
110 VDC
-QE(-V4z) 630 A 24 kV
110 VDC
-TW1 (TW4)
-QM1(-T104) 3150 A 123 kV
-FV2(FV8) 96 kV 10 kA
-PI1(PI4) 123 kV
=AUE04
-T104
110/27,5 kV
12,5 MVA
12,5 %, I0
ONAN
reg. 400 V-AC
-TA4 600//1A/1A 10 VA; 10 VA 0,5 FS; 5P40
-FV10 29 kV 10 kA
-TK4 300/1A; 5P30; 10VA; 2,0 Ω
1-AYY 500 mm2 WL 1 084
2 x (50-AXEKVCE 1x240/35 mm2) WH 1 081.1+2
-NI2 123 kV
Lanový převěs
-NI1(NI2) 123 kV
=AEA02
Iks(3f) = 7,9 kA
Ike/Idyn = 31,5/80 kA
-FV1(FV2) 102 kV 10 kA
-Q1(-V2) 2000 A 123 kV
110 VDC
-QE6(-V2z) 630 A 24 kV
110 VDC
-TW1 (TW2)
-QM1(-T102) 3150 A 123 kV
-FV2(FV6) 96 kV 10 kA
-PI1(PI2) 123 kV
=AUE02
-T102
110/23/(6,3) kV
16 MVA
11,5 %
YNyn0/(d1)
ONAN
reg. 400 V-AC
-QR2 630 A 22 kV
-FV6 15 kV 10 kA
-TK2 300/1A; 5P30; 10VA; 2,0 Ω
-R2 300 A 15 kV
-FV8 24 kV 10 kA
Uzlový odporník R1 a odpojovač QR1 nebudou v této stavbě osazeny. Provedena pouze prostorová rezerva pro možnost osazení.
2x3x(22-AXEKVCE 1x300/25 mm2) WH 1 061+3.1+2
Re1 (ČEZ)
E
+ ProfiCom
-FV1.1 29 kV 10 kA
-Ldk1 2000 kVA 27,5 kV
-FV1.2 29 kV 10 kA
50-AXEKVCE 1x2400/35 mm2 WH 3 041
Pasové vedení Al 60/10
-AGL 27,5 kV 300 A
-J1 100/1 A 5P50 10 VA
2x(1-AYY 120 mm²) WL 4 01.1÷2
Pasové vedení Al 60/10

=AFS; ROZVODNA 25 kV AC

AFS1	AFS2	AFS3	AFS4	AFS5	AFS6	AFS7	AFS8	AFS9	AFS10	AFS11	AFS12	AFS13	AFS10.1
1000 x 1850 x 2250	1000 x 1850 x 2250	1000 x 1850 x 2250	1000 x 1850 x 2250	1000 x 1850 x 2250	1000 x 1850 x 2250	1000 x 1850 x 2250	900 x 1850 x 2250	1000 x 1850 x 2250	1000 x 1850 x 2250	1000 x 1850 x 2250	1000 x 1850 x 2250	1000 x 1850 x 2250	1200 x 1850 x 2250
		-	-	-	-	-	-	-	-	-			-
NAPAJEČ N1	NAPAJEČ N2	NAPAJEČ N3	FKZ1	PŘÍVOD	UZEMŇOVAČ	SPOJKA	MŮSTEK	PŘÍVOD	FKZ2	NAPAJEČ N4	NAPAJEČ N11	NAPAJEČ N12	POLE MĚNIČE
CHOCEŇ	CHOCEŇ	SOLNICE 1	ACF1.D	P3	OS25z1	S25	SM25	P4	ACF2.D	SOLNICE 2	HRADEC KRÁLOVÉ	HRADEC KRÁLOVÉ	AGL2
ASF1	ASF2	ASF3	ASF4	ASF5	ASF6	ASF7	ASF8	ASF9	ASF10	ASF11	ASF12	ASF13	ASF10.1
-	-	-	-	-	-	-	-	-	-	-	-	-	-

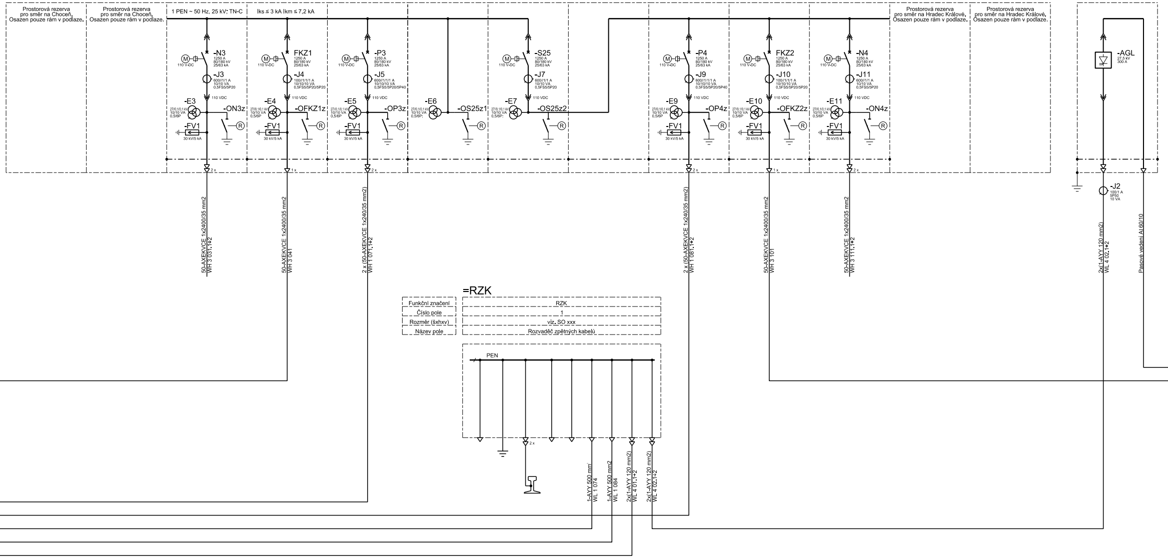
Prostorová rezerva pro směr na Choceň. Osazen pouze rám v podlaze.
Prostorová rezerva pro směr na Choceň. Osazen pouze rám v podlaze.
1 PEN ~ 50 Hz, 25 kV; TN-C
Iks ≤ 3 kA Ikm ≤ 7,2 kA
Prostorová rezerva pro směr na Hradec Králové. Osazen pouze rám v podlaze.
Prostorová rezerva pro směr na Hradec Králové. Osazen pouze rám v podlaze.
-N3
1250 A
80/180 kV
25/63 kA
M
110 V-DC
-J3
600//1/1 A
10/10 VA
0,5FS5/5P20
110 VDC
-E3
27//0,1/0,1 kV
10/10 VA
0,5/6P
-ON3z
R
-FV1
30 kV/5 kA
2 x
FKZ1
1250 A
80/180 kV
25/63 kA
M
110 V-DC
-J4
100//1/1/1 A
10/10/10 VA
0,5FS5/5P20/5P20
110 VDC
-E4
27//0,1/0,1 kV
10/10 VA
0,5/6P
-OFKZ1z
R
-FV1
30 kV/5 kA
1 x
-P3
1250 A
80/180 kV
25/63 kA
M
110 V-DC
-J5
600//1/1/1 A
10/10/10 VA
0,5FS5/5P20/5P40
110 VDC
-E5
27//0,1/0,1 kV
10/10 VA
0,5/6P
-OP3z
R
-FV1
30 kV/5 kA
2 x
-E6
27//0,1/0,1 kV
10/10 VA
0,5/6P;
-OS25z1
R
-S25
1250 A
80/180 kV
25/63 kA
M
110 V-DC
-J7
600//1/1 A
10/10 VA
0,5FS5/5P20
110 VDC
-E7
27//0,1/0,1 kV
10/10 VA
0,5/6P;
-OS25z2
R
-P4
1250 A
80/180 kV
25/63 kA
M
110 V-DC
-J9
600//1/1/1 A
10/10/10 VA
0,5FS5/5P20/5P40
110 VDC
-E9
27//0,1/0,1 kV
10/10 VA
0,5/6P
-OP4z
R
-FV1
30 kV/5 kA
2 x
FKZ2
1250 A
80/180 kV
25/63 kA
M
110 V-DC
-J10
100//1/1/1 A
10/10/10 VA
0,5FS5/5P20/5P20
110 VDC
-E10
27//0,1/0,1 kV
10/10 VA
0,5/6P
-OFKZ2z
R
-FV1
30 kV/5 kA
1 x
-N4
1250 A
80/180 kV
25/63 kA
M
110 V-DC
-J11
600//1/1 A
10/10 VA
0,5FS5/5P20
110 VDC
-E11
27//0,1/0,1 kV
10/10 VA
0,5/6P
-ON4z
R
-FV1
30 kV/5 kA
2 x
-AGL
27,5 kV
300 A
-J2
100/1 A
5P50
10 VA
50-AXEKVCE 1x2400/35 mm2
WH 3 031.1÷2
50-AXEKVCE 1x2400/35 mm2
WH 3 041
2 x (50-AXEKVCE 1x240/35 mm2)
WH 1 071.1÷2
2 x (50-AXEKVCE 1x240/35 mm2)
WH 1 081.1÷2
50-AXEKVCE 1x2400/35 mm2
WH 3 101
50-AXEKVCE 1x2400/35 mm2
WH 3 111.1÷2
2x(1-AYY 120 mm2)
WL 4 02.1÷2
Pasové vedení Al 60/10
PEN
2 x
1-AYY 500 mm²
WL 1 074
1-AYY 500 mm2
WL 1 084
2x(1-AYY 120 mm2)
WL 4 01.1÷2
2x(1-AYY 120 mm2)
WL 4 02.1÷2

=RZK

Funkční značení	RZK
Číslo pole	1
Rozměr (šxhxv)	viz. SO xxx
Název pole	Rozvaděč zpětných kabelů

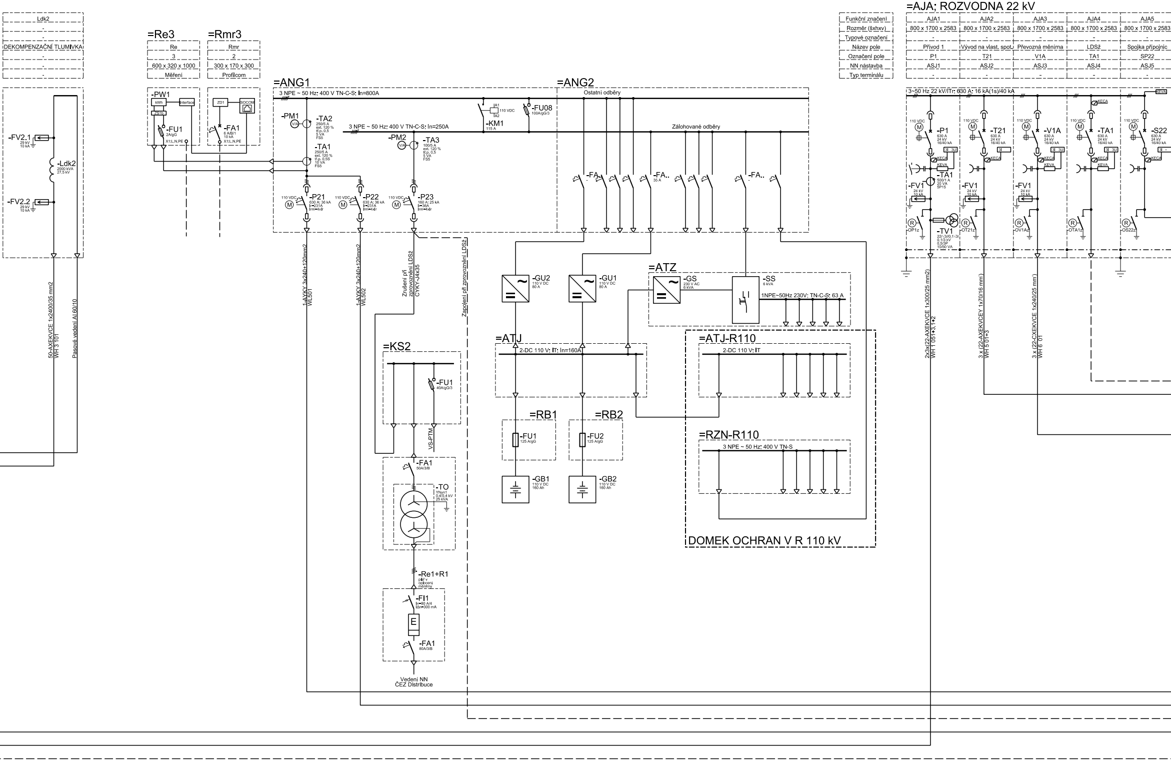
Ldk2
-
-
DEKOMPENZAČNÍ TLUMIVKA
-
-
-
-FV2.1
29 kV
10 kA
-Ldk2
2000 kVA
27,5 kV
-FV2.2
29 kV
10 kA
50-AXEKVCE 1x2400/35 mm2
WH 3 101
Pasové vedení Al 60/10
=Re3
Re
3
600 x 320 x 1000
Měření
=Rmr3
Rmr
2
300 x 170 x 300
Profilcom
-PW1
kWh
Interface
ZS1b
-FU1
2A/gG
X1:L,N,PE
ZD1
SOCOM
-FA1
6 A/B/1
10 kA
X1:L,N,PE
=ANG1
3 NPE ~ 50 Hz; 400 V TN-C-S; In=800A
-PM1
V/A
-TA2
250/5 A
ext. 120 %
tř.p. 0,5
5 VA
FS5
-TA1
250/5 A
ext. 120 %
tř.p. 0,5S
10 VA
FS5
3 NPE ~ 50 Hz; 400 V TN-C-S; In=250A
-PM2
V/A
-TA3
100/5 A
ext. 120 %
tř.p. 0,5
5 VA
FS5
A1
A2
110 VDC
-KM1
115 A
-FU08
100A/gG/3
110 VDC
M
-P21
630 A; 36 kA
Ir=231A
Irm=4xIr
110 VDC
M
-P22
630 A; 36 kA
Ir=231A
Irm=4xIr
110 VDC
M
-P23
160 A; 25 kA
Ir=36A
Irm=4xIr
1-AYKY 3x240+120mm2
WL501
1-AYKY 3x240+120mm2
WL502
Zrušení při
zprovoznění LDSž
CYKY-J4x35
Zapojení při zprovoznění LDSž
=ANG2
Ostatní odběry
Zálohované odběry
-FA..
-
-FA..
35 A
-FA..
-
=KS2
-FU1
40A/gG/3
VS-PTM
-FA1
50A/3/B
-TO
YNyn1
0,4/0,4 kV
25 kVA
-Re1+R1
pilíř v
oplocení
měnírny
-FI1
In=80 A/4
IΔn=300 mA
E
-FA1
80A/3/B
Vedení NN
ČEZ Distribuce
-GU2
110 V DC
80 A
-GU1
110 V DC
80 A
=ATZ
-GS
230 V AC
6 kVA
-SS
6 kVA
1NPE~50Hz 230V; TN-C-S; 63 A
=ATJ
2-DC 110 V; IT; In=160A
=RB1
-FU1
125 A/gG
-GB1
110 V DC
160 Ah
=RB2
-FU2
125 A/gG
-GB2
110 V DC
160 Ah
=ATJ-R110
2-DC 110 V; IT
=RZN-R110
3 NPE ~ 50 Hz; 400 V TN-S
DOMEK OCHRAN V R 110 kV
=AJA; ROZVODNA 22 kV
3~50 Hz 22 kV/ITr; 630 A; 16 kA(1s)/40 kA
KEVA
110 VDC
M
-P1
630 A
24 kV
16/40 kA
3I 3U
KECA
KEVA
-TA1
500/1 A
20 VA
5P15
-FV1
24 kV
10 kA
R
-OP1z
-TV1
22/√3//0,1/√3/
0,1/3 kV
0,5/3P
10/50 VA
110 VDC
M
-T21
630 A
24 kV
16/40 kA
3I
KECA
-FV1
24 kV
10 kA
R
-OT21z
110 VDC
M
-V1A
630 A
24 kV
16/40 kA
3I 3U
KECA
KEVA
-FV1
24 kV
10 kA
R
-OV1Az
KECA
110 VDC
M
-TA1
630 A
24 kV
16/40 kA
3I 3U
KECA
KEVA
R
-OTA1z
110 VDC
M
-S22
630 A
24 kV
16/40 kA
3I -
KECA
R
-OS22z
2x3x(22-AXEKVCE 1x300/25 mm2)
WH 1 051+3.1+2
3 x (22-AXEKVCEY 1x70/16 mm²)
WH 5 01+3
3 x (22-CXEKVCE 1x240/25 mm²)
WH 6 01

Funkční značení	AJA1	AJA2	AJA3	AJA4	AJA5
Rozměr (šxhxv)	800 x 1700 x 2583	800 x 1700 x 2583	800 x 1700 x 2583	800 x 1700 x 2583	800 x 1700 x 2583
Typové označení	-	-	-	-	-
Název pole	Přívod 1	Vývod na vlast. spot.	Převozná měnírna	LDSž	Spojka přípojnic
Označení pole	P1	T21	V1A	TA1	SP22
NN nástavba	ASJ1	ASJ2	ASJ3	ASJ4	ASJ5
Typ terminálu	-	-	-	-	-

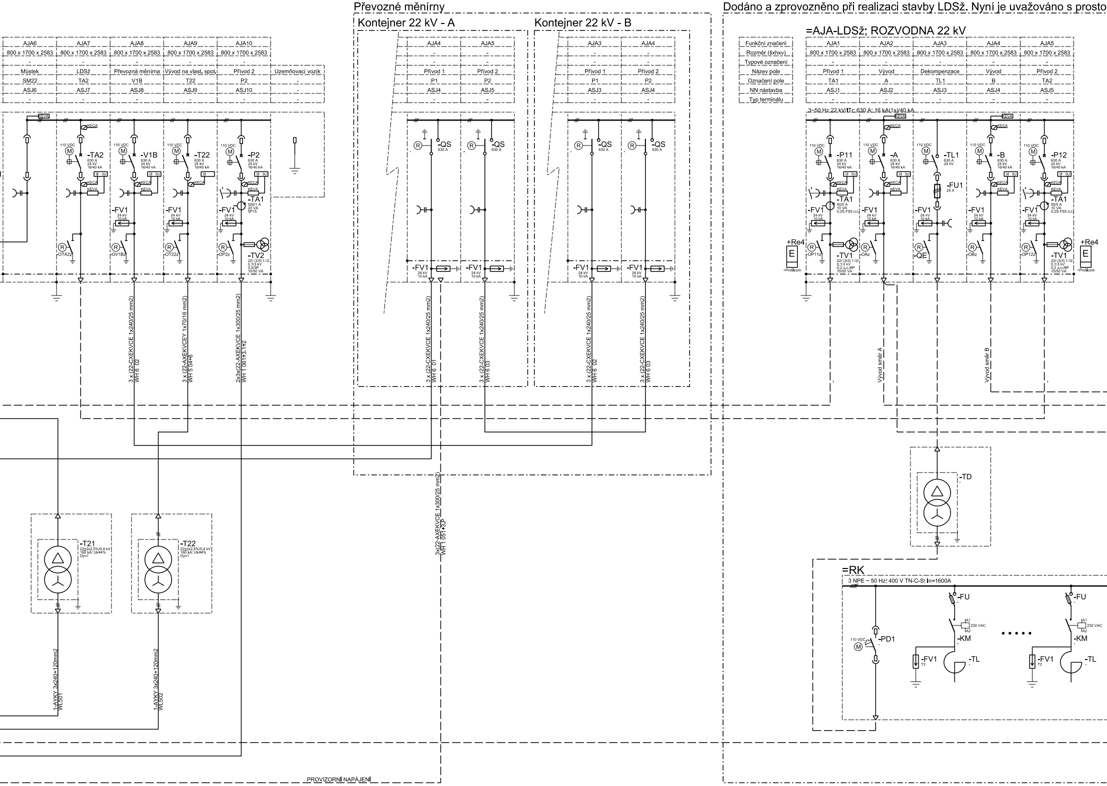

Převozné měnírny
Kontejner 22 kV - A
Kontejner 22 kV - B
Dodáno a zprovozněno při realizaci stavby LDSž. Nyní je uvažováno s prosto
=AJA-LDSž; ROZVODNA 22 kV
3~50 Hz 22 kV/ITr; 630 A; 16 kA(1s)/40 kA
KEVA
KECA
110 VDC
M
-TA2
630 A
24 kV
16/40 kA
-V1B
-T22
-P2
3I 3U
3I
-FV1
24 kV
10 kA
-TA1
500/1 A
20 VA
5P15
R
OTA2z
OV1Bz
OT22z
OP2z
-TV2
22/√3//0,1√3/
0,1/3 kV
0,5/3P
10/50 VA
3 x (22-CXEKVCE 1x240/25 mm2)
WH 6 02
3 x (22-AXEKVCEY 1x70/16 mm2)
WH 5 04÷6
2x3x(22-AXEKVCE 1x300/25 mm2)
WH 1 061÷3.1÷2
-QS
630 A
3 x (22-CXEKVCE 1x240/25 mm2)
WH 6 01
3 x (22-CXEKVCE 1x240/25 mm2)
WH 6 03
3 x (22-CXEKVCE 1x240/25 mm2)
WH 6 02
3 x (22-CXEKVCE 1x240/25 mm2)
WH 6 03
3x(22-AXEKVCE 1x300/25 mm2)
WH 1 051÷3.P
-P11
-A
-TL1
-B
-P12
-FU1
25 A
-TA1
50/5 A
10 VA
0,2S FS5 ú.c.
+Re4
E
+Profi com
OP11z
OAz
-QE
OBz
OP12z
-TV1
22/√3//0,1√3/
0,1/3 kV
0,2 ú.c./6P
10/50 VA
Vývod směr A
Vývod směr B
-TD
-T21
22±2x2,5%/0,4 kV
160 kA; Uk=4%
Dyn1
-T22
22±2x2,5%/0,4 kV
160 kA; Uk=4%
Dyn1
1-AYKY 3x240+120mm2
WL501
1-AYKY 3x240+120mm2
WL502
=RK
3 NPE ~ 50 Hz; 400 V TN-C-S; In=1600A
-PD1
110 VDC
-FU
A1
A2
230 VAC
-KM
-FV1
T2
-TL
• • • • •
PROVIZORNÍ NAPÁJENÍ

AJA6	AJA7	AJA8	AJA9	AJA10	
800 x 1700 x 2583	800 x 1700 x 2583	800 x 1700 x 2583	800 x 1700 x 2583	800 x 1700 x 2583	
-	-	-	-	-	
Můstek	LDSž	Převozná měnírna	Vývod na vlast. spot.	Přívod 2	Uzemňovací vozík
SM22	TA2	V1B	T22	P2	-
ASJ6	ASJ7	ASJ8	ASJ9	ASJ10	-
-	-	-	-	-	-

Kontejner 22 kV - A

AJA4	AJA5
-	-
-	-
Přívod 1	Přívod 2
P1	P2
ASJ4	ASJ5
-	-

Kontejner 22 kV - B

AJA3	AJA4
-	-
-	-
Přívod 1	Přívod 2
P1	P2
ASJ3	ASJ4
-	-

=AJA-LDSž; ROZVODNA 22 kV

Funkční značení	AJA1	AJA2	AJA3	AJA4	AJA5
Rozměr (šxhxv)	800 x 1700 x 2583	800 x 1700 x 2583	800 x 1700 x 2583	800 x 1700 x 2583	800 x 1700 x 2583
Typové označení	-	-	-	-	-
Název pole	Přívod 1	Vývod	Dekompenzace	Vývod	Přívod 2
Označení pole	TA1	A	TL1	B	TA2
NN nástavba	ASJ1	ASJ2	ASJ3	ASJ4	ASJ5
Typ terminálu	-	-	-	-	-

rovou rezervou.

-	TLA	TLB
Kobka	Kobka	Kobka
-	-	-
Transformátor	Rozladovací člen směr A	Rozladovací člen směr B
T23	FKZ 1	FKZ 2
-	-	-
-	-	-

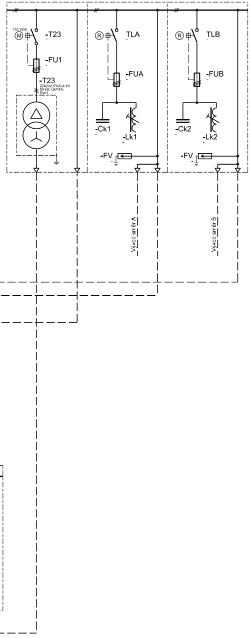
110 VDC
M
-T23
-FU1
-T23
22±2x2,5%/0,4 kV
50 kA; Uk=4%
Dyn1
R
TLA
-FUA
-Ck1
-Lk1
-FV
Vývod směr A
R
TLB
-FUB
-Ck2
-Lk2
-FV
Vývod směr B

Číslo změny:	*Obsah změny:*	*Datum změny:*
01	PO ZAPRACOVÁNÍ PŘIPOMÍNEK	02/2019
02	-	-
03	-	-

Objednatel:
Správa železniční dopravní cesty, státní organizace
Dlážděná 1003/7, 110 00 Praha 1

Stavební správa východ
Nerudova 1, 772 58 Olomouc

Generální projektant:
SUDOP PRAHA a.s.
Olšanská 1a, 130 80 Praha 3
tel.: +420 267 094 111
e-mail: praha@sudop.cz

Hlavní inženýr projektu:
ING. MIROSLAV NEZKUSIL

Garant profese:
-

Středisko:
ELEKTROTECHNIKY, TRAKCE, SDĚLOVACÍ A ZABEZPEČOVACÍ TECHNIKY

Vedoucí střediska:	*Odpovědný projektant SO, IO, PS:*	*Vypracoval:*	*Kontroloval:*
ING. MARTIN RAIBR	Franc ING. LUKÁŠ FRANC	Franc ING. LUKÁŠ FRANC	ING. MIROSLAV NEZKUSIL

Název akce:

Modernizace TNS Týniště nad Orlicí (Voklik)

Číslo smlouvy: 18-216.208

Projektový stupeň: DSP

Část:

PS 331.1 TNS TÝNIŠTĚ NAD ORLICÍ, ROZVODNA 25 KV,
TECHNOLOGIE

Datum: 02/2019

Číslo části: D.3.3

Název přílohy:

Přehledové schéma TNS Týniště nad Orlicí

Měřítko: -

Počet formátů: 26xA4

Číslo přílohy: 7

DOKUMENT LZE UŽÍVAT POUZE VE SMYSLU PŘÍSLUŠNÉ SMLOUVY O DÍLO, ŽÁDNÁ JEHO ČÁST NEMŮŽE BÝT DLE ZÁKONA č.121/2000 Sb. KOPÍROVÁNA NEBO JINÝM ZPŮSOBEM ROZŠIŘOVÁNA BEZ SOUHLASU SUDOP PRAHA a.s.